0 602 243 001

Issue / Stand 04-03-25

Fig./Abb. 1

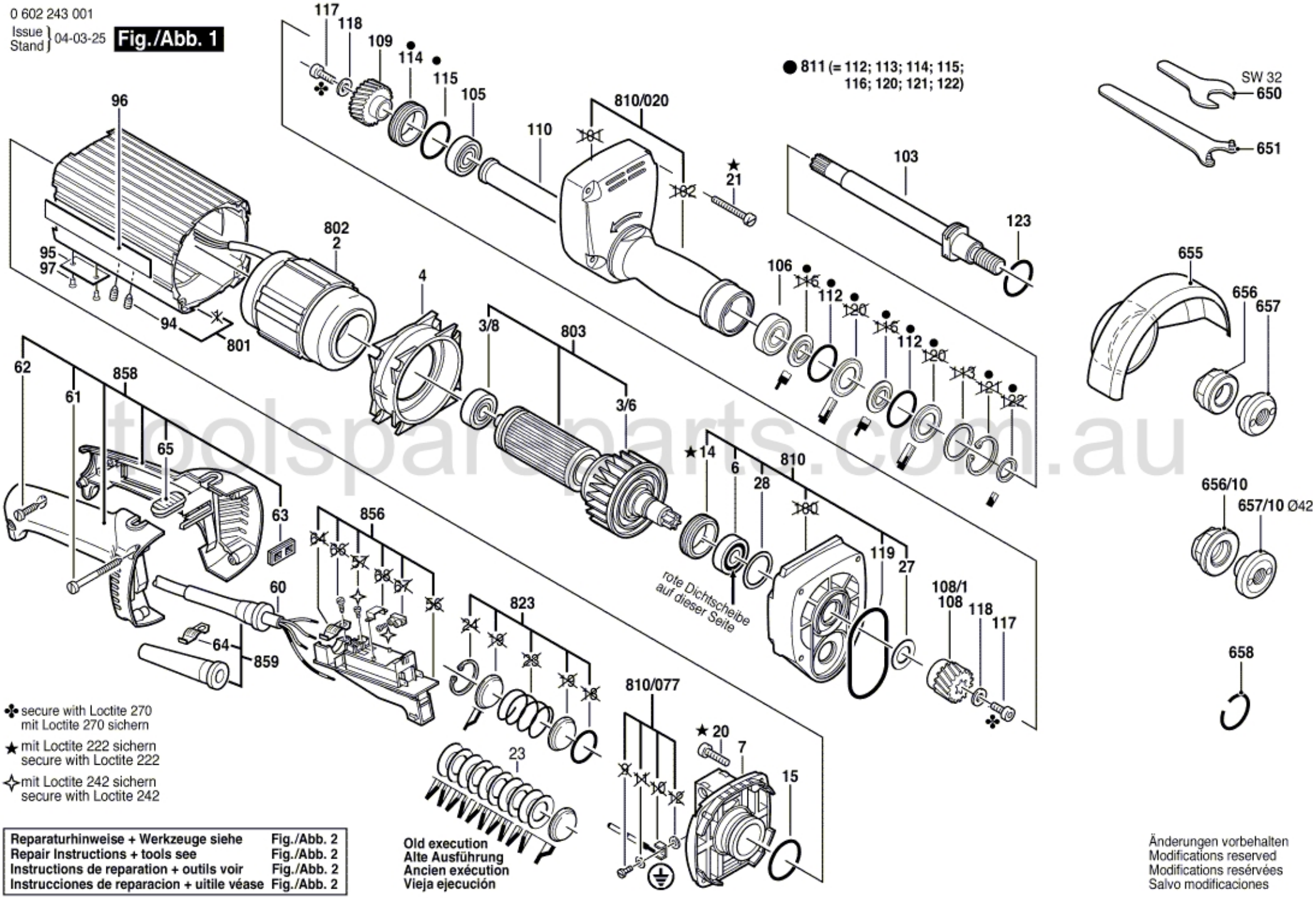

✤ secure with Loctite 270
mit Loctite 270 sichern

★ mit Loctite 222 sichern
secure with Loctite 222

✧ mit Loctite 242 sichern
secure with Loctite 242

Reparaturhinweise + Werkzeuge siehe	Fig./Abb. 2
Repair Instructions + tools see	Fig./Abb. 2
Instructions de reparation + outils voir	Fig./Abb. 2
Instrucciones de reparacion + uitile véase	Fig./Abb. 2

Old execution
Alte Ausführung
Ancien exécution
Vieja ejecución

Änderungen vorbehalten
Modifications reserved
Modifications reservées
Salvo modificaciones

toolspareparts.com.au